Matripeças

Solução para moldes e matrizes
Caxias do Sul

TOLERÂNCIAS NÃO ESPECIFICADAS NBR ISO 2768 Média	0,5 até 2,9	3,0 até 5,9	6,0 até 29,9	30 até 119,9	120 até 399,9	40 até 1000
	± 0,1	± 0,1	± 0,2	± 0,3	± 0,5	± 0,8

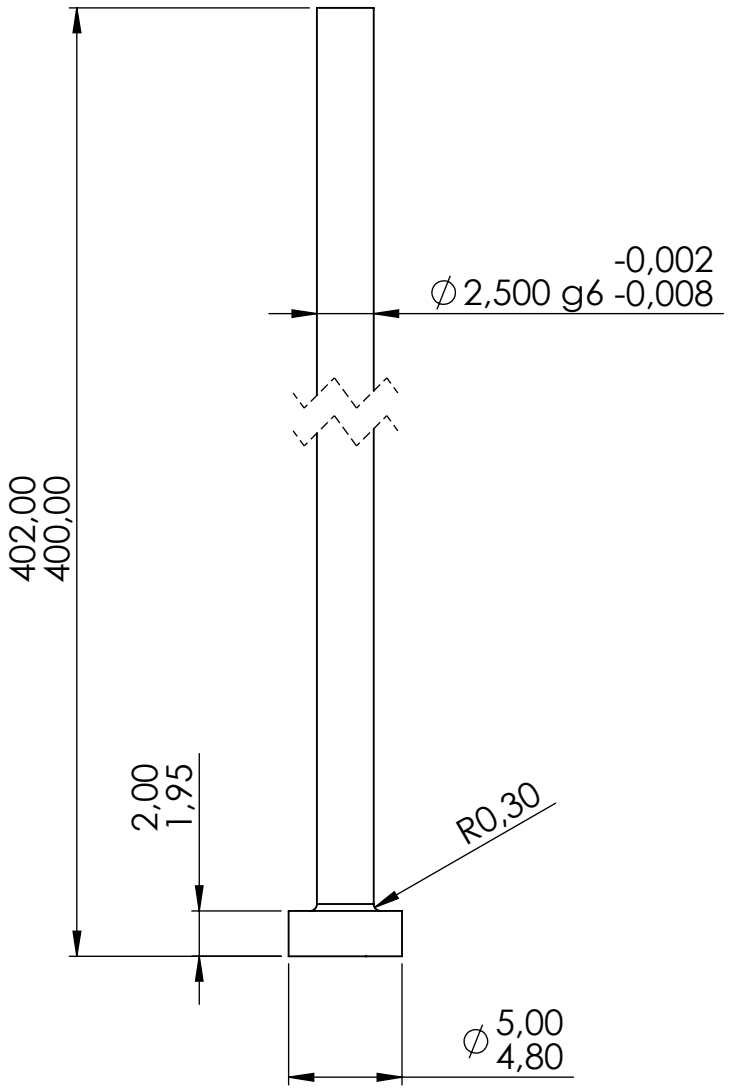

REVISÕES	Data	Modificado por	Material:	
-	-	-	OS:	
-	-	-	Elaborado por: GUILHERME BIZZOTTO	01/09/2026
			Descrição: PINO EXTRATOR	Revisão
			Código produto: PB02,5400	A